筆算工房こつこつ　　月　　日

あみだくじ筆算④

名前

※ダブルあみだくじ筆算

【たし算とひき算】

◎あいている□の中に、どの数字が入るのか、くじをひきます。
そして、計算した答えを書きます。
さらに、答えの数字がつぎのもんだいになりますよ。

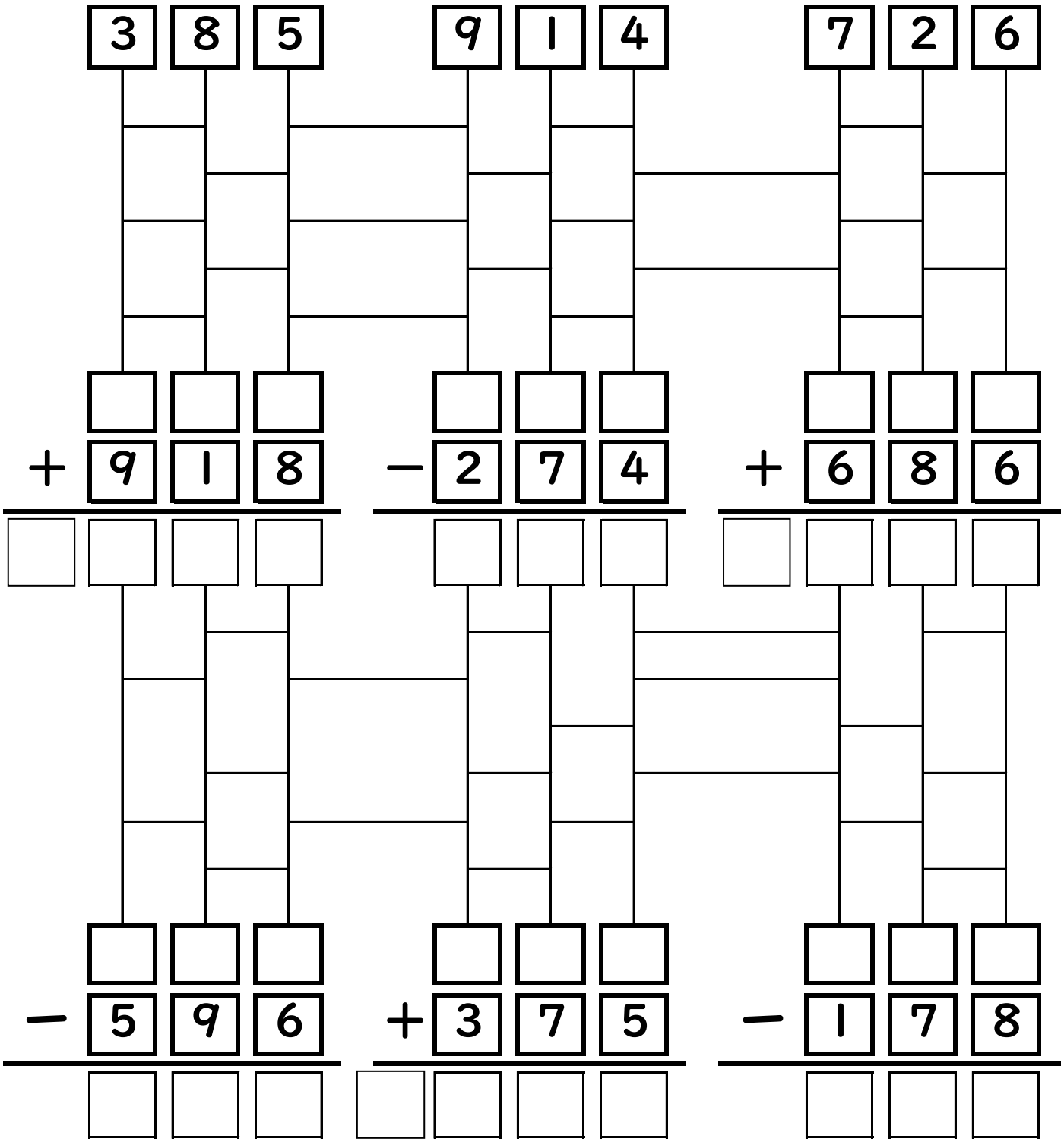

筆算工房こつこつ　　月　　日

あみだくじ筆算④（ひっさん）

名前

※ダブルあみだくじ筆算

【たし算とひき算】
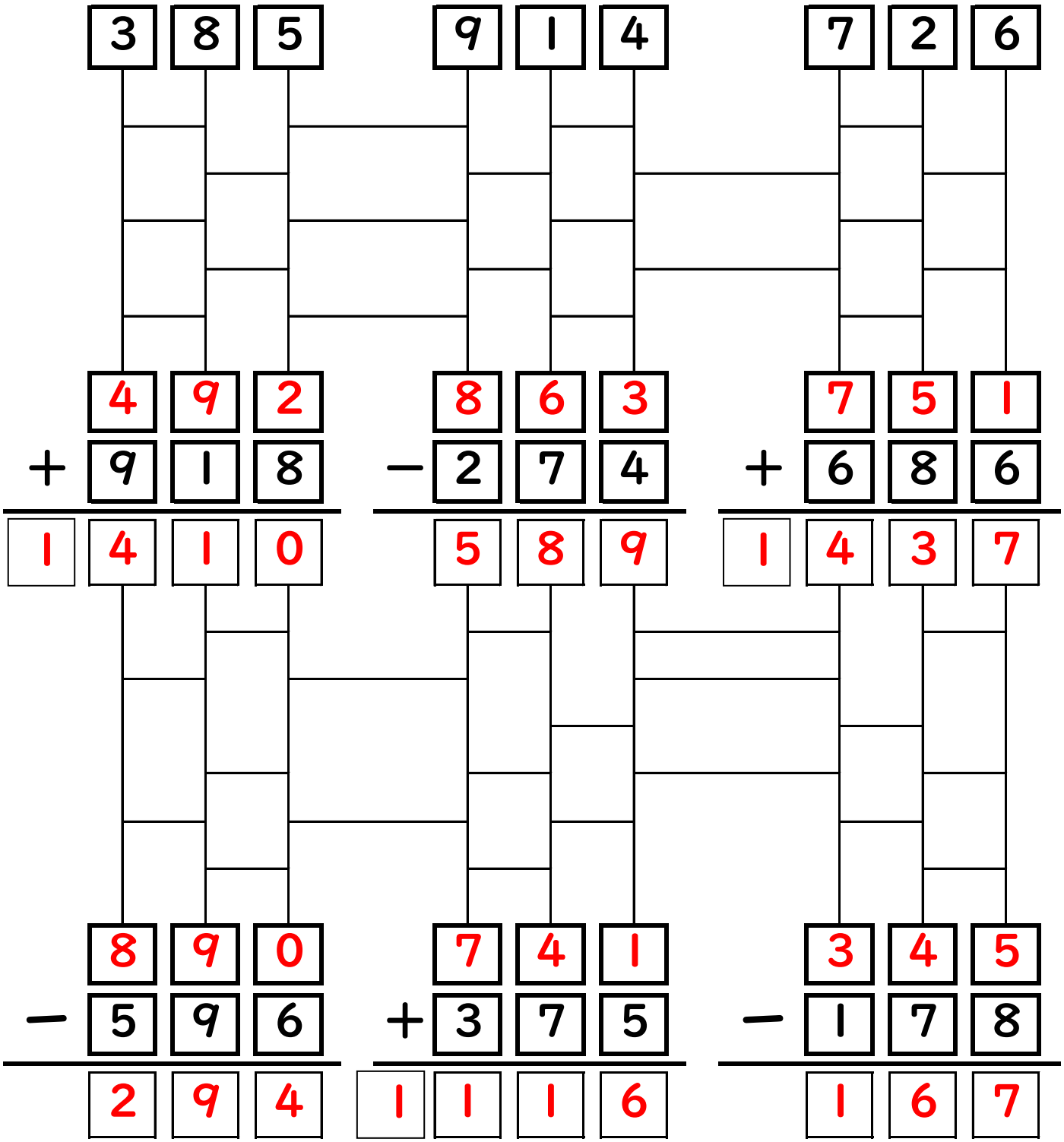
◎あいている□の中に、どの数字が入るのか、くじをひきます。
そして、計算した答えを書きます。
さらに、答えの数字がつぎのもんだいになりますよ。